Пресеци и упрошћења у техничком цртању

Техничко цртање са машинским елементима

Појам пресека

- Под пресеком се подразумева замишљени изглед предмета уколико би био пресечен са једном или више равни
- У машинству често поједини делови имају тако сложен облик да им се неки детаљи не виде ни у једној пројекцији(на пример рупе ,отвори)

Врсте пресека

- Уздужни
- Попречни
- Четвртински
- Делимични
- Заокренути

Уздужни пресек

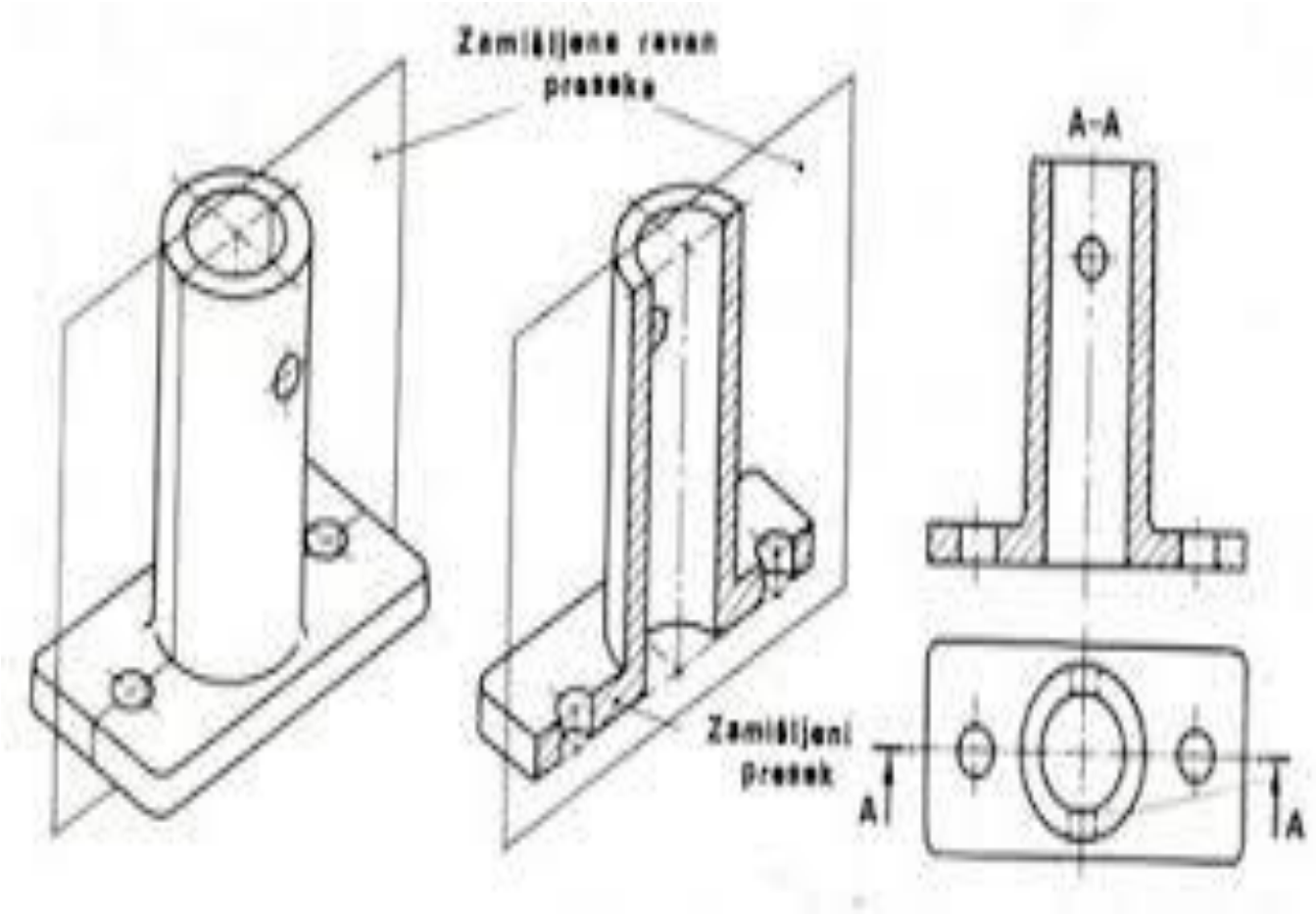

Четвртински пресек

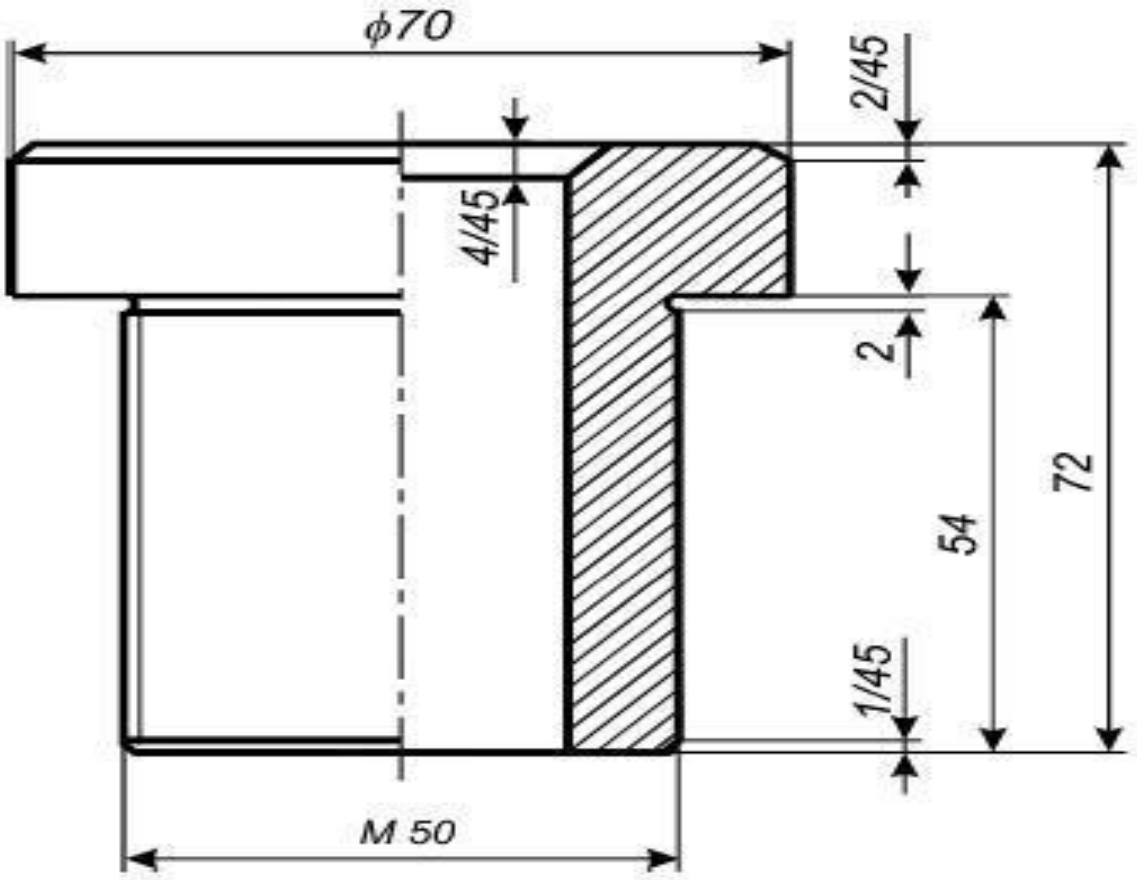

Делимични пресек

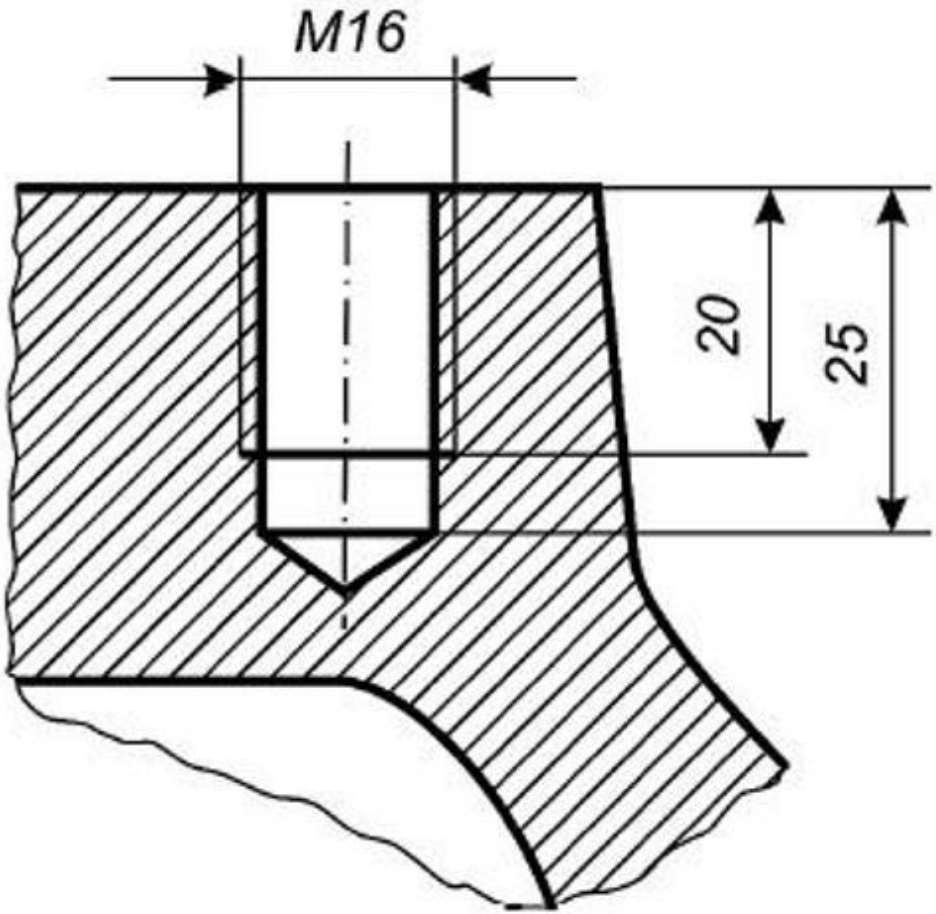

Упрошћени пресек

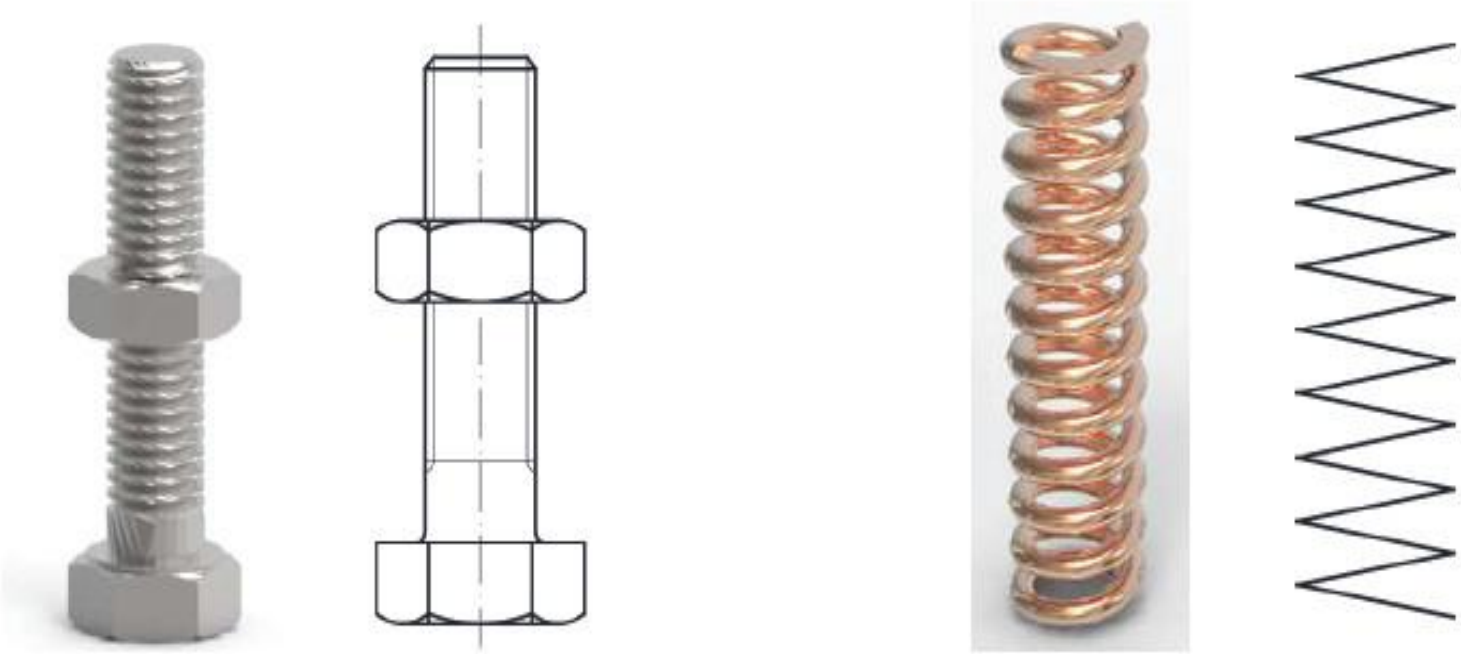

а) б)

Упрошћени приказ завртња и навртке (а) и опруге (б)

Врсте пресека

уздужни

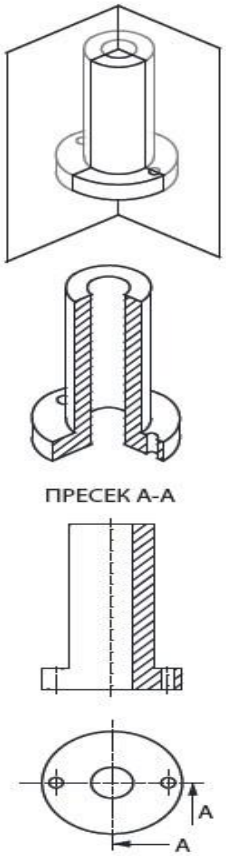

четвртински пресек

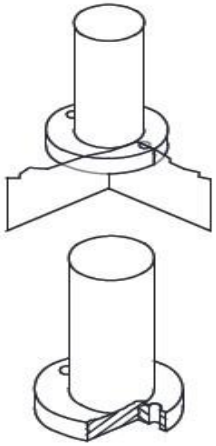

делимични пресек

Поступци цртања пресека

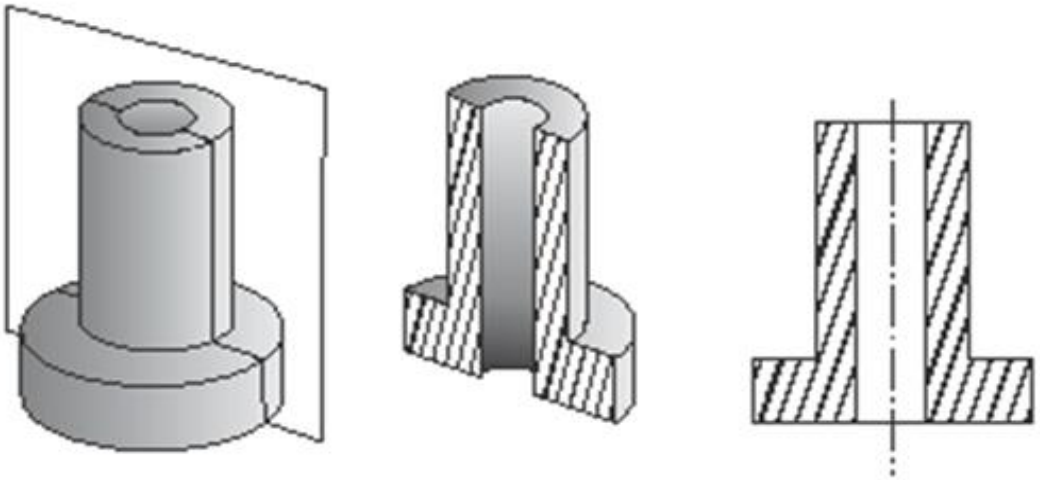

Задатак:

- Које врсте пресека познајеш?
- Када се у техничком цртању користе пресеци?
- Нацртај уздужни пресек оловке.