ПРАКТИЧНА НАСТАВА СА ТЕХНОЛОГИЈОМ ЗА БРАВАРЕ II и III ГОДИНА

САСТАВЉАЊЕ ДЕЛОВА РАЗДВОЈИВОМ ВЕЗОМ

Елементи за везу

У елементе за везу убрајамо оне елементе машина који служе за спајање 2 или више делова у једну целину.

У ову групу елемената спадају:

1. Везе завртњима – раздвојиве везе

Основни елементи ове везе су завртањ и навртка, често се користи и подметач, а могу се користити и разни осигурачи за обезбеђивање одвртања навртке. Основа завтња и навртке је навој који се нарезује на стабло завртња и урезује у отвору навртке. Навој представља у основи стрму раван.

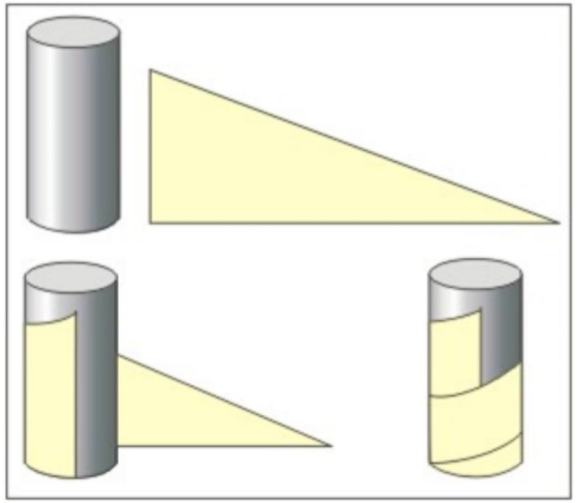

Пратећи елементи – подметачи и кључеви:

Веза завртња и навртке се може искористити и за претварање кружног кретања навртке у праволинијско кретање завртња – завојно вретено код пресе нпр.

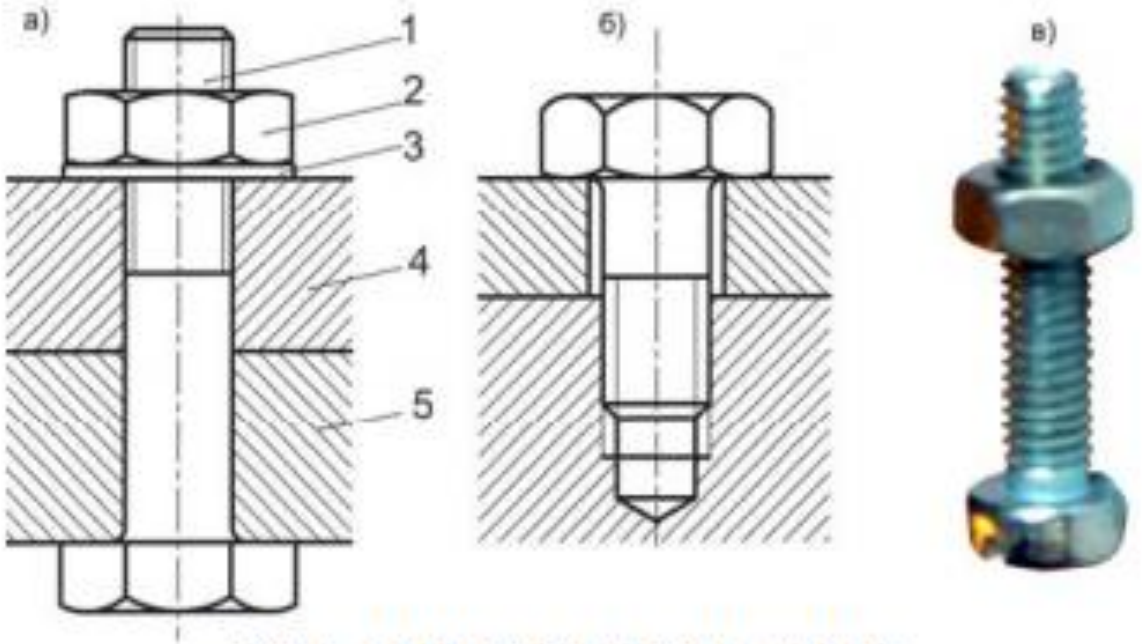

СПАЈАЊЕ ЗАВРТЊИМА:
а – завртањ са навртком, (1 – завртањ, 2 – навртка, 3 – подметач,4 и 5 – спојни елемент), б – голи завртањ, в) завртањ са навртком који се користи у монтажи модела

Врсте вијака

- Према намени разликујенмо.
- - вијке за спајање
- - специјалне вијке
- Основни облици вијака за спајање у машинским конструкцијама су: нормални вијак, вијак без навртке и вијак без главе.
- У групу вијака за специјалне сврхе спадају: увртни вијци, вијци за темеље, спрежњаци и затеге.

Навртке

- Навртке су машински елементи који редовно долазе у склопу са вијком. У пракси се највише употребљава нормална шестострана навртка. Осим нормалне шестостране навртке сусрећу се и:
- Квадратна навртка
- Цилиндрична навртка
- Крунаста навртка.
- Слепа навртка.
- Навртка са ушкама.

Подложне плочице

- Подложне плочице се постављају између навртке и подлоге и имају задатак.
- Да се повећа додирна површина између навртке и подлоге односно се смањи површински притисак.
- Да заштите додирне површине од хабања.

Осигурачи.

Када су вијци изложени промењљивим оптеререћењима вибрацијама или ударима може доћи до појаве самоодвртања навртке. Да би се то спречило користе се различити начини осигуравања као што су.

Осигуравање са две навртке

Осигуравање помоћу еластичног подметача

Осигуравање помоћу расцепке.

Осигуравање помоћу различитих лимених подлошки.